BEA 550

de Ersatzteilliste
Bosch-Emissions-Analyse

en Spare parts list
Bosch-Emissions-Analysis

fr Catalogue pièces
Système d'analyse de l'émission

es Lista de piezas por separado
Sistemas de análisis de emisiones Bosch

1 689 973 357 | 2013-04-04

Diese Ersatzteilliste enthält zusätzlich zu den festgelegten Ersatzteilen auch Informationen, die für die Montage und Demontage des Erzeugnisses, der dazugehörigen Baugruppen, des Zubehöres und des Sonderzubehöres erforderlich sind.	In addition to the defined service parts this list of service parts also contains information, which is required for assembling and disassembling the product, related modules, accessories and optional equipment.	Cette liste de pièces de rechange reprend en plus des pièces de rechange déterminées également des informations nécessaires au montage et au démontage du produit, des ensembles qui en font partie, de l'accessoire et de l'accessoire spécial.	Además de las piezas de recambio determinadas, esta lista de piezas de recambio contiene también informaciones que se requieren para el montaje y desmontaje del producto, de los mó-dulos correspondientes, de los acce-sorios y de los accesorios especiales.
Als Ersatzteil festgelegt sind all die Teile, die in der Spalte Info mit „x" gekennzeichnet sind. Nur für diese festgelegten Ersatzteile können Preis und Lieferzeit direkt abgefragt werden. In der Preisliste sind nur diese festgelegten Ersatzteile aufgeführt.	Defined as a service part are all parts which are marked by „x" in column „Info". Prices and delivery times can only be directly queried for these specified parts. The price list only contains these specified service parts.	Sont considérées comme pièces de rechange déterminées, toutes les pièces qui sont marquées par „x" dans la colonne „Info". Il est possible de demander directement le prix et le délai de livraison uniquement pour ces pièces de rechange déterminées. Le tarif ne reprend que ces pièces de rechange déterminées.	Determinadas como pieza de recambio son todas las piezas que están marcadas con „x" en la columna „Info". El precio y el plazo de entrega se pueden consultar de forma directa sólo para estas piezas de recambio determinadas. En la lista de precios figuran sólo estas piezas de recambio determinadas.
Bestellung, Preis- und Lieferzeitanfragen von nicht geplanten Ersatzteilen sind schriftlich an AA-DG/LOG zu richten. Mit längeren Lieferzeiten ist hier zu rechnen	All queries regarding orders, prices and delivery times of non-scheduled service parts are to be addressed in writing to AA-DG/LOG. Longer delivery times should be expected here.	La commande, les demandes de prix et de délais de livraison de pièces de rechange non planifiées doivent être adressées par écrit à AA-DG/LOG. Il faut s'attendre ici à des délais de livraison assez longs	El pedido, las consultas de precio y de plazos de entrega para piezas de recam-bio no previstas se deben dirigir por es-crito a AA-DG/LOG. En estos casos se deben calcular unos plazos de entrega más largos.
Gewährleistungsschäden sind grundsätzlich auf möglichst wirtschaftliche Art zu beheben. Für auszuwechselnde Teile bzw. zu ersetzende Erzeugnisse sind stets Austauschware zu verwenden, soweit diese in unserem Austauschprogramm geführt werden (siehe auch 1 689 980 162).	Warranty damage must always be rectified in the most economical manner possible. For all parts that are to be exchanged or replaced, insofar as they are stocked in our replacement range, exchange goods must always be used (see 1 689 980 162).	Les dommages apparaissant pendant la période de garantie doivent toujours être réparés de la manière la plus économique possible. Pour l'échange standard de pièces et le remplacement de produits, nous utilisons toujours des composants d'échange standard, dans la mesure où ils sont disponibles dans notre programme d'échange standard (voir 1 689 980 162).	En principio, los daños durante la garantía se han de eliminar de la forma más rentable posible. Para piezas que deben cambiarse o productos que deben sustituirse, siempre y cuando éstas estén disponibles en nuestro programa de intercambio, deben utilizarse siempre piezas de recambio (ver 1 689 980 162).
Zeichenerklärung: x Ersatzteil verfügbar – Ersatzteil nicht verfügbar * Produktvariante ** Modellpflege ℹ Zusatzinformation in "Änderungen" →| bis Fertigungsdatum |→ ab Fertigungsdatum	Code identification: x Spare part available – Spare part not available * Product variant ** Modell upgrading ℹ Further information see "modifications" →| Manufactured before |→ Manufactured after	Signification des symboles: x Pièce d'exchange disponible – Pièce d'exchange ne pas disponible * Produit variante ** Soin de modèles ℹ Notices ultérieur regardez "modifications" →| Fabriques avant |→ Fabriques aprés	Explicación de los simbolos: x Pieza de recambio disponible – Pieza de recambio no disponible * El Producto variante ** El modello cuidado ℹ Adicional observación vease "modificaciones" →| Fabricaciòn ante |→ Fabricaciòn con

Identification	Info	Part number	BEA 030	BEA 060	BEA 070	KTS 515	Production ban	Service part obligation	Spare part	Color	Notes
BEA 550	x	0 684 105 500	●	●	●	●				yellow green	
	x	0 684 105 501	●	●	●	●				ultramarine blue	TÜV
	x	0 684 105 502	●	●	●	-				yellow green	
	x	0 684 105 503	-	●	●	-				white alluminium	Trost

Pos.	Info	Partnumber	BEZEICHNUNG (de) IDENTIFICATION (en) Kommentar (de)	IDENTIFICATION (fr) IDENTIFICACION (es) Comment (en)	Drawing
1			ABGASMESSGERAET	ANALYSEUR GAZ ECHAPPEMENT	
			EXH.GAS MEASURING INSTR.	APARATO MEDICION DE GASES	
			BEA 060, siehe Ersatzteillisten 1 689 973 355	BEA 060, see spare part list 1 689 973 355	
2			ABGASMESSGERAET	ANALYSEUR GAZ ECHAPPEMENT	
			EXH.GAS MEASURING INSTR.	APARATO MEDICION DE GASES	
			BEA 070, siehe Ersatzteillisten 1 689 973 354	BEA 070, see spare part list 1 689 973 354	
3			MESSVORRICHTUNG	TESTEUR DE SYSTEMES	
			MEASURING TOOL	VERIFICADOR DE SISTEMAS	
			BEA 030, siehe Ersatzteilliste 1 689 973 344	BEA 030, see spare part list 1 689 973 344	
4			SYSTEMTESTER	TESTEUR DE SYSTEMES	
			SYSTEM TESTER	VERIFICADOR DE SISTEMAS	
			KTS 515, siehe Ersatzteilliste 1 689 973 280	KTS 515, see spare part list 1 689 973 280	

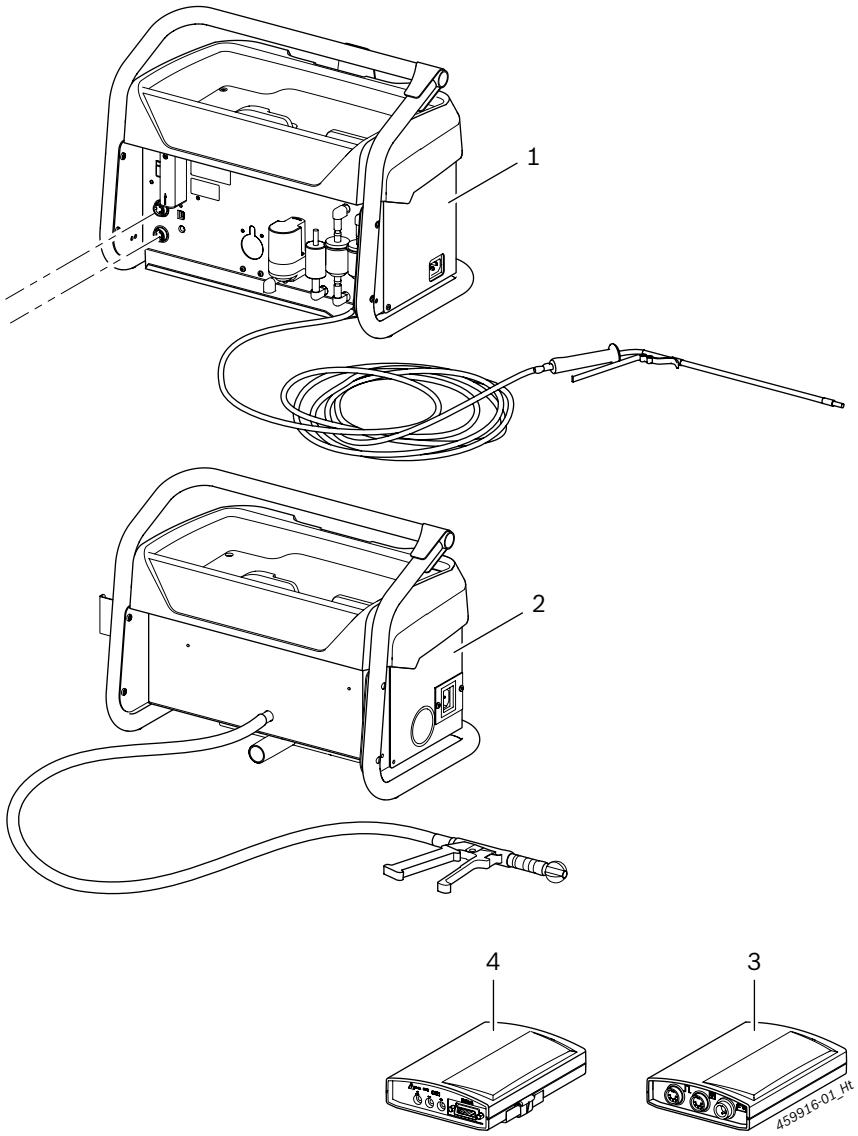

Pos.	Info	Partnumber	BEZEICHNUNG (de) IDENTIFICATION (en) Kommentar (de)	IDENTIFICATION (fr) IDENTIFICACION (es) Comment (en)	Drawing
1	x	1 688 003 255	FAHRKARRE	CHASSIS ROULANT	
			TROLLEY	CARRETILLA	
			komplett	complete	
1*	x	2 608 438 021	FAHRKARRE	CHASSIS ROULANT	
			TROLLEY	CARRETILLA	
			ohne Haltevorrichtungen	without retaining jigs	
2	x	1 681 039 052	HALTEKOERPER	CORPS DE RETENUE	
			SUPPORTING DEVICE	CUERPO DE SUJECION	
3	x	1 688 990 076	GUMMIPUFFER	TAMPON EN CAOUTCHOUC	
			RUBBER BUFFER	TOPE DE GOMA	
			4 Stück	4 pieces	

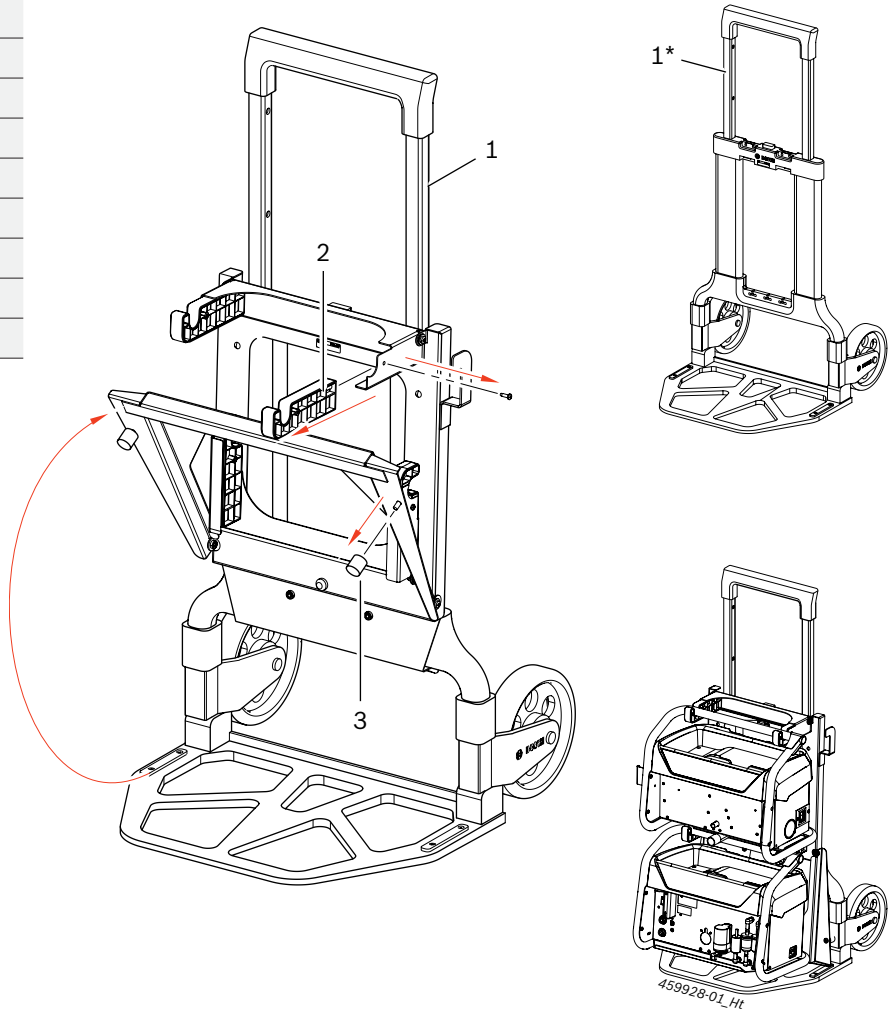

Datum	Bearbeiter	Änderung
2013-04-04	Ht	Produkthistorie aktualisiert.
2011-12-06	Ht	Trolley aufgenommen.
2011-08-18	Ht	Ersatzteilliste erstellt.

Robert Bosch GmbH
Diagnostics
Franz-Oechsle-Straße 4
73207 Plochingen
DEUTSCHLAND
www.bosch.com
bosch.prueftechnik@bosch.com

1 689 973 357 | 2013-04-04